ECU Dati Tecnici
Transpallet elettrici

ECU 14

ECU 14 Full Lead

ECU 16

ECU 18

ECU 20

ECU 25

ECU 30

first in intralogistics

ECU Transpallet elettrici

Le presenti specifiche tecniche, conformi alle direttive VDI 2198, sono valide solo per il modello standard.
L'uso di gomme, accessori, montanti alternativi, ecc. potrebbe determinare valori diversi.

Caratteristiche	1.1	Produttore			STILL	STILL	STILL		STILL		STILL	STILL		STILL	
	1.2	Modello specificato dal produttore			**ECU 14**	**ECU 14 Full Lead***	**ECU 16**		**ECU 18**		**ECU 20**	**ECU 25**		**ECU 30**	
	1.3	Comando			Elettrico	Elettrico	Elettrico		Elettrico		Elettrico	Elettrico		Elettrico	
	1.4	Tipo operatore			Guida a timone	Guida a timone	Guida a timone		Guida a timone		Guida a timone	Guida a timone		Guida a timone	
	1.5	Portata nominale/carico nominale	Q	kg	1400	1400	1600	1600	1800	1800	2000	2500	2500	3000 [1]	3000 [1]
	1.6	Distanza dal baricentro di carico	c	mm	600	600	600	600	600	600	600	600	600	600	600
	1.8	Distanza carico, dall'asse dei rulli al supporto delle forche	x	mm	914	914	914	914	914	914	914	914	914	914	914
	1.9	Interasse	y	mm	1275	1210	1275	1342	1275	1342	1342	1342	1414	1342	1414
Pesi	2.1	Peso (compresa batteria)		kg	325	327	432	512	432	512	512	545	643	545	643
	2.2	Carico asse (a carico) lato azionamento/lato carico		kg	591/1134	593/1134	723/1309 [2]	762/1350 [3]	772/1460 [2]	808/1503 [3]	855/1657 [3]	992/2053	1031/2112	1109/2436	1142/2501
	2.3	Carico asse, senza carico lato comando/lato carico lato azionamento/lato carico		kg	251/74	253/74	336/96 [2]	395/117 [3]	336/96 [2]	395/117 [3]	395/117 [3]	414/131	484/159	414/131	484/159
Gomme/telaio	3.1	Ruote/Rulli			Poliuretano	Poliuretano	Poliuretano	Poliuretano	Poliuretano	Poliuretano	Poliuretano	Poliuretano	Poliuretano	Poliuretano	Poliuretano
	3.2	Dimensioni ruote/rulli lato azionamento		mm	ø 230 x 75	ø 230 x 75	ø 230 x 75	ø 230 x 75	ø 230 x 75	ø 230 x 75	ø 230 x 75	ø 230 x 75	ø 230 x 75	ø 230 x 75	ø 230 x 75
	3.3	Dimensioni ruote/rulli lato carico		mm	ø 85 x 100	ø 85 x 100	ø 85 x 100	ø 85 x 100	ø 85 x 100	ø 85 x 100	ø 85 x 100	ø 85 x 80	ø 85 x 80	ø 85 x 80	ø 85 x 80
	3.4	Dimensioni rotelle di supporto		mm	ø 100 x 40	ø 100 x 40	ø 100 x 40	ø 100 x 40	ø 100 x 40	ø 100 x 40	ø 100 x 40	ø 100 x 40	ø 100 x 40	ø 100 x 40	ø 100 x 40
	3.5	Numero ruote (x = trazione) lato azionamento/lato carico			1x 2/2	1x 2/2	1x 2/2	1x 2/2	1x 2/2	1x 2/2	1x 2/2	1x 2/4	1x 2/4	1x 2/4	1x 2/4
	3.6	Carreggiata lato azionamento	b_{10}	mm	458	458	458	458	458	458	458	458	458	458	458
	3.7	Carreggiata lato carico	b_{11}	mm	350/390/510	350/390/510	350/390/510	350/390/510	350/390/510	350/390/510	350/390/510	350/390/510	350/390/510	350/390/510	350/390/510
Dimensioni	4.4	Sollevamento nominale	h_3	mm	123	123	123	123	123	123	123	123	123	123	123
	4.9	Altezza timone in posizione di marcia min./max.	h_{14}	mm	800/1240	800/1240	800/1240	800/1240	800/1240	800/1240	800/1240	800/1256	800/1256	800/1256	800/1256
	4.15	Altezza forche, abbassate	h_{13}	mm	85	85	85	85	85	85	85	85	85	85	85
	4.19	Lunghezza totale	l_1	mm	1660	1595	1660	1727	1660	1727	1727	1727	1799	1727	1799
	4.20	Lunghezza fino al supporto delle forche	l_2	mm	510	445	510	577	510	577	577	577	649	577	649
	4.21	Larghezza totale	$b_1 \mid b_2$	mm	720	720	720	720	720	720	720	720	720	720	720
	4.22	Dimensioni forche DIN ISO 2331	s/e/l	mm	52/170/1150	52/170/1150	52/170/1150	52/170/1150	52/170/1150	52/170/1150	52/170/1150	52 (57 [2])/170/1150	52 (57 [2])/170/1150	52 (57 [2])/170/1150	52 (57 [2])/170/1150
	4.25	Larghezza totale forche	b_5	mm	520/560/680	520/560/680	520/560/680	520/560/680	520/560/680	520/560/680	520/560/680	520/560/680	520/560/680	520/560/680	520/560/680
	4.32	Distanza minima da terra al centro dell'interasse	m_2	mm	36	36	36	36	36	36	36	36 (30 [2])	36 (30 [2])	36 (30 [2])	36 (30 [2])
	4.34.1	Larghezza delle corsie per pallet da 1000 x 1200 in senso trasversale	A_{st}	mm	1771 [4]	1706	1771 [4]	1838 [4]	1771 [4]	1838 [4]	1838 [4]	1838 [3]	1909 [3]	1838 [3]	1909 [3]
	4.34.2	Larghezza delle corsie per pallet da 800 x 1200 in senso longitudinale	A_{st}	mm	1971 [4]	1906	1971 [4]	2038 [4]	1971 [4]	2038 [4]	2038 [4]	2038 [3]	2109 [3]	2038 [3]	2109 [3]
	4.35	Raggio di sterzata	W_a	mm	1485 [4]	1420	1485 [4]	1552 [4]	1485 [4]	1552 [4]	1552 [4]	1552 [3]	1623 [3]	1552 [3]	1623 [3]
Dati performance	5.1	Velocità di marcia con/senza carico		km/h	5/5	5/5	6/6	6/6	6/6	6/6	6/6	6/6	6/6	6/6	6/6
	5.2	Velocità di sollevamento con/senza carico		km/h	0,039/0,047	0,039/0,047	0,039/0,047	0,039/0,047	0,039/0,047	0,039/0,047	0,039/0,047	0,046/0,060	0,046/0,060	0,044/0,060	0,044/0,060
	5.3	Velocità di abbassamento con/senza carico		m/s	0,072/0,028	0,072/0,028	0,087/0,037	0,087/0,037	0,044/0,044	0,044/0,044	0,044/0,044	0,045/0,046	0,045/0,046	0,045/0,046	0,045/0,046
	5.8	Pendenza max. kB 5 con/senza carico		%	10,00/25,00	10,00/25,00	8,00/25,00	8,00/25,00	7,30/25,00	7,30/25,00	6,60/25,00	8,00/24,04	8,00/24,04	6,70/24,04	6,70/24,04
	5.10	Freno di servizio			Elettrico	Elettrico	Elettrico	Elettrico	Elettrico	Elettrico	Elettrico	Elettromagnetico	Elettromagnetico	Elettromagnetico	Elettromagnetico
Motore elettrico	6.1	Prestazioni motore di trasmissione S2 = 60 min.		kW	1,0	1,0	1,0	1,0	1,0	1,0	1,0	1,5	1,5	1,5	1,5
	6.2	Prestazioni motore per sollevamento S3 = 15%		kW	1,0	1,0	1,0	1,0	1,0	1,0	1,0	2,2	2,2	2,2	2,2
	6.3	Batteria conforme a DIN 43531/35/36 A, B, C, no			-	-	Standard britannico	DIN 43535 B	Standard britannico	DIN 43535 B	DIN 43535 B	DIN 43535 B	DIN 43535 B	DIN 43535 B	DIN 43535 B
	6.4	Tensione batteria/Capacità nominale K_5		V/Ah	2x 12/44	2x 12/58	24/110 (150)	24/200 (250)	24/110 (150)	24/200 (250)	24/200 (250)	24/200 (250)	24/375	24/200 (250)	24/375
	6.5	Peso batteria ±5% (a seconda del produttore)		kg	36,4	38,2	123 (152)	150 (220)	123 (152)	150 (220)	150 (220)	150 (220)	305	150 (220)	305
	6.6	Assorbimento energetico in ciclo VDI		kWh/h	0,30	0,30	0,36	0,36	0,37	0,37	0,40	0,54	0,61	0,61	0,64
Altro	8.1	Azionamento			Elettronico	Elettronico	Elettronico	Elettronico	Elettronico	Elettronico	Elettronico	Elettronico	Elettronico	Elettronico	Elettronico
	8.4	Pressione sonora all'orecchio dell'operatore		dB (A)	<70	<70	<70	<70	<70	<70	<70	<70	<70	<70	<70

* Disponibile dal 01/10/2014

[1] Per lunghezza forche > 1600 mm solo con interasse corto
[2] Per lunghezza forche > 1600 mm
[3] Valori per timone in posizione di lavoro per spazi stretti e angolo di sterzata di 90°
[4] Limite geometrico per versioni con lunghezza forche pari a 2400 mm e interasse standard

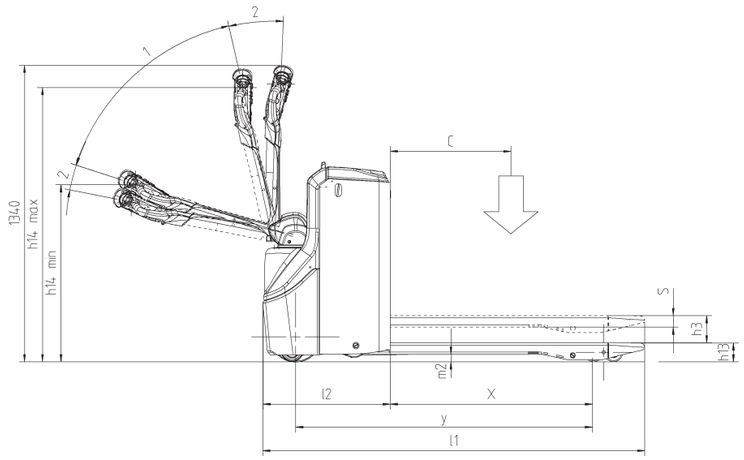

Vista laterale

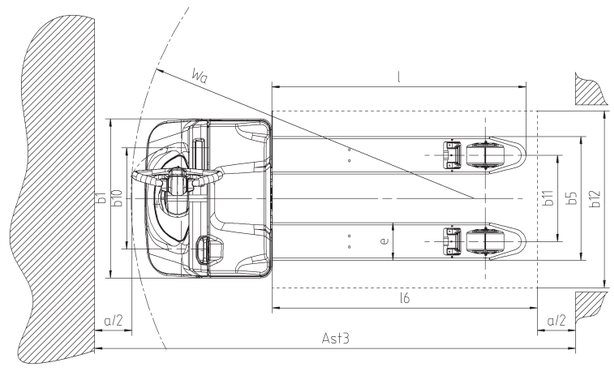

Vista dall'alto

Versione con spintori

Lunghezza forche ℓ (mm)	Distanza carico x (mm)	Raggio di sterzata W_a (mm)				
		ECU 14/16/18/20		**ECU 25**		**ECU 30**
		150 Ah	250 Ah	250 Ah	375 Ah	375 Ah
980	744	1315	1382	1382	1454	1454
1150	914	1485	1552	1552	1623	1623
1200	964	-	-	1602	1673	1673
1450	1214	1784	1851	1851	1923	1923
1600	1364	1934	2001	2001	2073	2073

Versione con tiranti

Lunghezza forche ℓ (mm)	Distanza carico x (mm)	Raggio di sterzata W_a (mm)				
		ECU 14/16/18/20		**ECU 25**		**ECU 30**
		150 Ah	250 Ah	250 Ah	375 Ah	375 Ah
1980	1694	-	-	2331	2402	-
1980	1491	-	-	2128	2200	2200
2160	1874	-	-	2510	2582	-
2160	1618	-	-	2254	2326	2326
2400	2114	-	-	2750	2822	-
2400	1744	-	-	2380	2452	2452

Foto dei dettagli

Cavo batteria

Timone

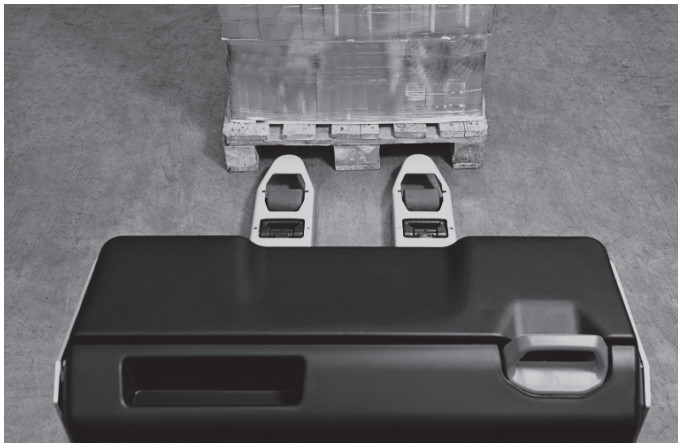

Ampia visibilità sulle forche

OM STILL
OM

OM STILL
OM
P21

Manovrabilità in spazi ristretti: interruttore per marcia lenta sulla testa del timone

Straordinaria movimentazione delle merci: capacità di sollevamento carichi fino tre tonnellate

Sicurezza ed efficienza grazie alla visuale ottimale sulla punta delle forche

ECU

Il transpallet elettrico ECU è perfetto per il trasporto orizzontale di carichi fino a 3.000 kg su brevi distanze. Le dimensioni compatte e la straordinaria maneggevolezza rendono questo carrello da magazzino ideale per il lavoro anche in spazi ristretti, ad esempio per operazioni di preparazione delle merci. L'interruttore di marcia lenta intelligentemente posizionato è un optional che offre ulteriori grandi vantaggi. Situato sulla testa del timone, il pulsante consente una manovra precisa anche quando il timone è verticale. Il minuzioso design del timone e il posizionamento intelligente degli elementi di controllo rendono l'ECU adatto per il comando con una sola mano, per operatori sia mancini, sia destrorsi. Dotato di un telaio realizzato con materiali robusti, in grado di sostenere urti anche violenti senza subire deformazioni, e di ruote motrici resistenti all'usura, il transpallet ECU eccelle per i bassi costi operativi anche se in continuo funzionamento.

ECU Full Lead

L'ECU Full Lead è un autentico concentrato di energia. Grazie al moderno accumulatore al piombo, è possibile ricaricare il transpallet manovrabile molto rapidamente, consentendo inoltre ricariche intermedie. Le dimensioni ridotte della batteria ben si abbinano inoltre alla struttura particolarmente compatta dell'ECU. Questo transpallet garantisce di conseguenza un controllo sicuro e preciso anche in spazi angusti, adatto sia per operazioni di carico e scarico di autocarri tramite rampa, sia per il lavoro nei meandri dei magazzini o nelle corsie dei supermercati. Il modello ECU Full Lead offre naturalmente tutti i vantaggi dell'affidabile linea di prodotti ECU, quali il caricatore integrato, che consente di risparmiare lo spazio e il denaro necessari per disporre di una stazione di ricarica esterna, e il sistema di recupero dell'energia in frenata.

Caratteristiche principali

Potenza

- Alte prestazioni di movimentazione grazie alla capacità di sollevamento fino a tre tonnellate
- Piena potenza: motore a corrente trifase incapsulato a bassa manutenzione

Precisione

- Manovrabilità anche in spazi angusti grazie al pulsante opzionale di marcia lenta situato sulla testa del timone
- Visuale ottimale sulla punta delle forche
- Velocità e precisione: le forche dal profilo smussato consentono un più agevole inserimento nei pallet

Ergonomia

- Elementi di comando adatti per operatori mancini e destrorsi
- Controllo rapido senza necessità di guardare i pulsanti, grazie alle diverse caratteristiche tattili dei tasti

Compattezza

- Straordinaria capacità di ricarico dei pallet: le dimensioni compatte permettono un lavoro rapido e sicuro
- Controllo perfetto in spazi ristretti: eccellente mobilità grazie al design corto e stretto

Sicurezza

- L'affidabile interruttore di impatto garantisce la sicurezza dell'operatore
- Prevenzione degli accessi non autorizzati: autorizzazione di accesso tramite codice PIN

Responsabilità ambientale

- Rumorosità estremamente limitata
- Recupero dell'energia in frenata
- Oltre il 95 per cento del materiale utilizzato è riciclabile

ECU Transpallet elettrici
Riepilogo funzionalita standard e optionals

		ECU 14	ECU 14 Full Lead*	ECU 16	ECU 18	ECU 20	ECU 25	ECU 30
Generale	Timone di comoda impugnatura per operatori mancini e destrorsi	●	●	●	●	●	●	●
	Forche di lunghezze diverse	○	○	○	○	○	○	○
	Leggio DIN A4 con staffa per accessori	○	○	○	○	○	○	○
	Possibilità di guida a velocità ridotta a timone verticale	○	○	○	○	○	○	○
	Versione per cella-frigo	○	○	○	○	○	○	○
Comando	Ruota motrice, poliuretano, 230 x 75 mm	●	●	●	●	●	●	●
	Ruota motrice, poliuretano, profilate, 230 x 75 mm	○	○	○	○	○	○	○
	Ruota motrice, poliuretano, antistatiche, 230 x 75 mm	○	○	○	○	○	○	○
	Ruota motrice, gomma solida	○	○	○	○	○	—	—
	Rulli di carico, poliuretano, singole, 85 x 100 mm	●	●	●	●	●	—	—
	Rulli di carico, poliuretano, tandem, 85 x 80 mm	○	○	○	○	○	●	●
Sicurezza	Accesso con codice PIN	○	○	○	○	○	○	○
Impianto batteria	Sostituzione batteria laterale con rulliera	—	—	—	—	—	○	○
	Sostituzione batteria tramite paranco	—	—	●	●	●	●	●
	2 blocchi batteria da 12 V/44 Ah privi di requisiti di manutenzione	●	—	—	—	—	—	—
	2 blocchi di batterie da 12 V/58 Ah privi di requisiti di manutenzione e di rapida installazione	—	●	—	—	—	—	—
	Vano batteria per batterie da 110 Ah a 150 Ah	—	—	●	●	—	—	—
	Vano batteria per batterie da 200 Ah a 250 Ah	—	—	○	○	●	●	—
	Vano batteria per batterie da 300 Ah a 375 Ah	—	—	—	—	—	○	●
	Vano batteria per batterie da 300 Ah a 375 Ah per sostituzione laterale batterie	—	—	—	—	—	—	○
	Caricabatteria integrato per accumulatori al piombo	—	●	—	—	—	—	—
	Caricabatteria integrato per batterie al gel	●	—	○	○	○	○	○
	Caricabatteria integrato per batterie standard	—	—	○	○	○	○	○

* Disponibile dal 01/10/2014

● Standard ○ Opzionale — Non disponibile

OM Carrelli Elevatori S.p.A.
Viale De Gasperi, 7
20020, Lainate (Mi) - Italy

Per ulteriori informazioni:
Telefono: +39 02 93765-1
Email: info@om-still.it
Website: www.om-still.it

STILL è certificata nelle seguenti aree: gestione della qualità, sicurezza sul lavoro, protezione dell'ambiente e gestione dell'energia.

GL ISO 9001 ISO 14001 OHSAS 18001 ISO 50001
GL Systems Certification

ECU OM 08/14 Salvo modifiche tecniche.

first in intralogistics